KOI STÓŁ

Zawsze w harmonii z każdym stylem życia. Nasz KOI spełni więcej niż jedną funkcję w Twojej przestrzeni. Jest idealnym spoiwem każdego posiłku w większym lub mniejszym gronie, ale i wsparciem podczas pracy. Wysoki poziom pragmatyzmu wynika między innymi z subtelnie toczonych nóg, które zapewniają całej formie stołu sporą ilość powietrza – dzięki nim Common nie przytłacza, a zamiast tego daje swobodę, której dynamika wielu domów czy mieszkań wymaga. Krawędzie blatu na jego krótszych krańcach są nieco zaokrąglone, dzięki czemu przy stole wygodnie może usiąść więcej osób.

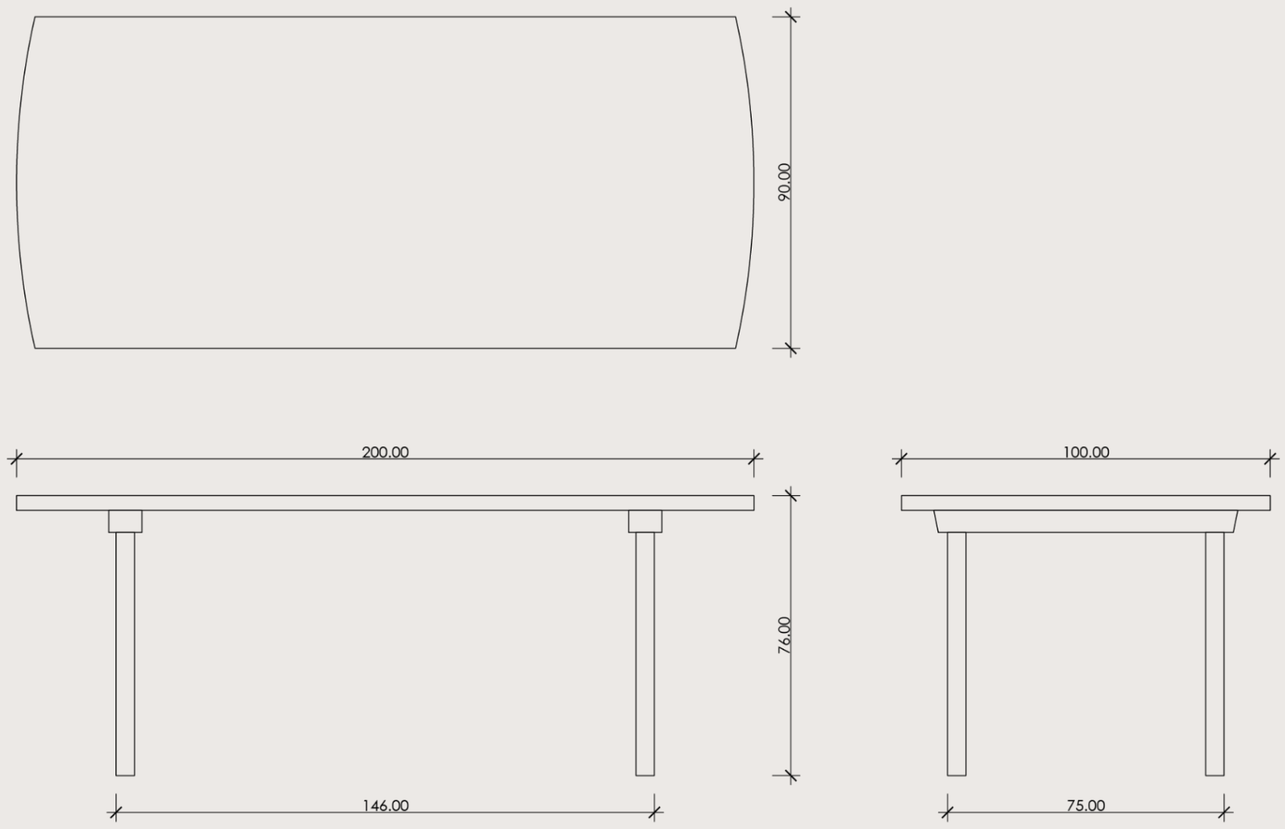

DOSTĘPNE WYMIARY
140x 80 cm
160x 90x 76 cm
180x 90x 76 cm
200x 100x 76 cm.

RODZAJE DREWNA
Lite drewno dębowe

IMPREGNACJA
Twardy olejowosk

RAW